广东省环境科学学会标准

广东省环境科学学会标准

广东省环境科学学会标准

广东省环境科学学会标准

广东省环境科学学会标准

广东省环境科学学会标准

广东省环境科学学会标准

广东省环境科学学会标准

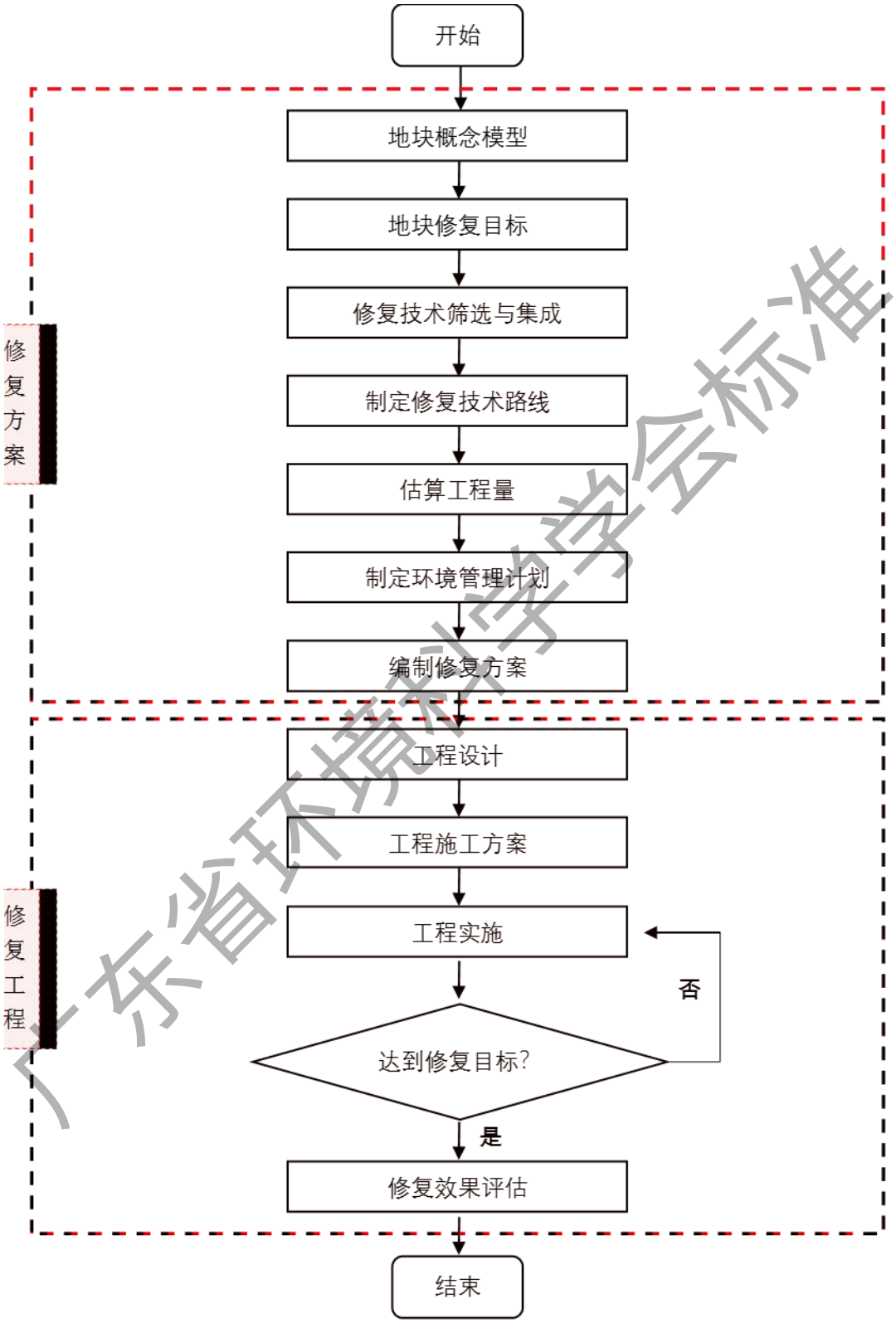

广东省环境科学学会标准

广东省环境科学学会标准

广东省环境科学学会标准

广东省环境科学学会标准

广东省环境科学学会标准

广东省环境科学学会标准

广东省环境科学学会标准

广东省环境科学学会标准

4

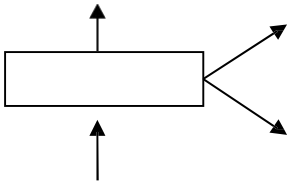

4 4 4 4 4 È4 4 4

4 4 4 4 4 4 4

4 4

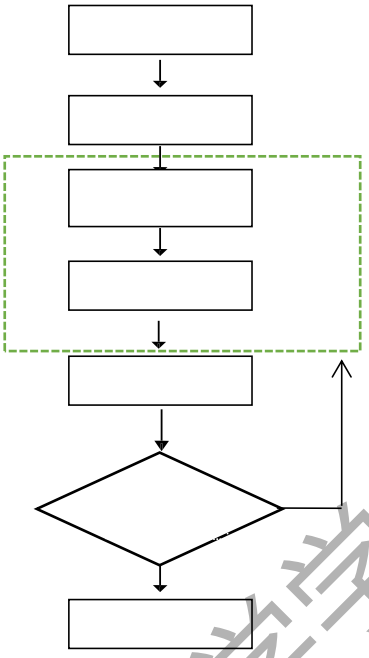

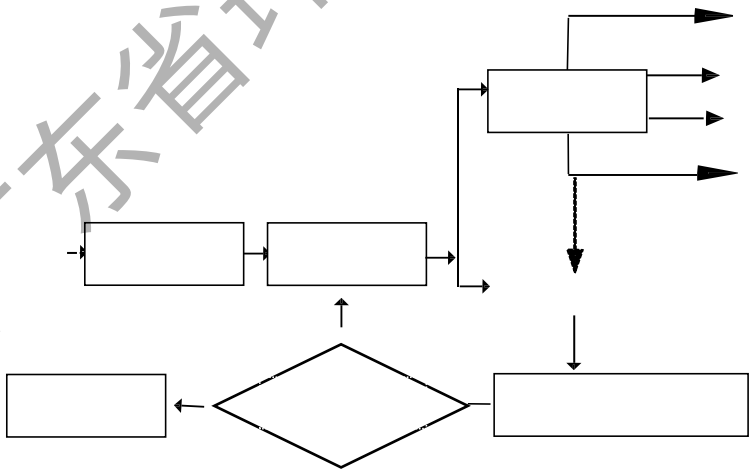

广东省环境科学学会标准

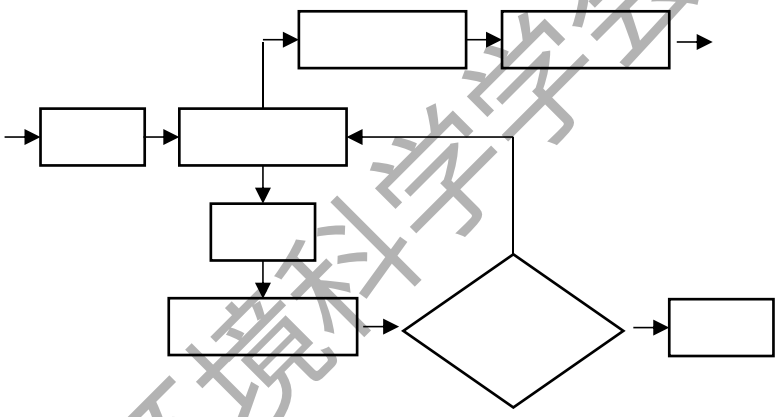

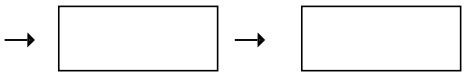

广东省环境科学学会标准

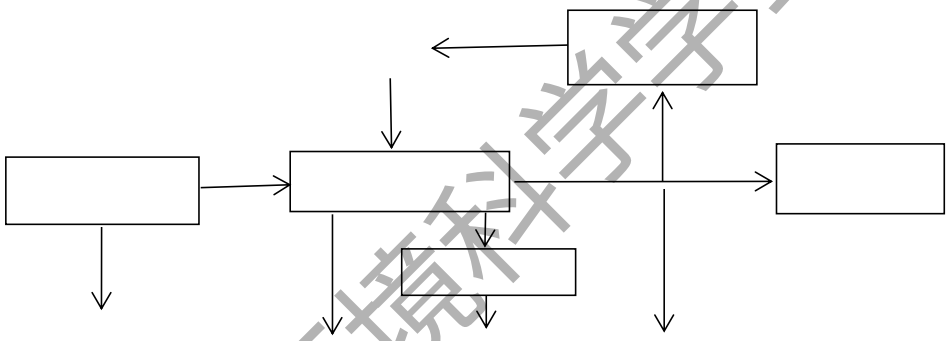

广东省环境科学学会标准

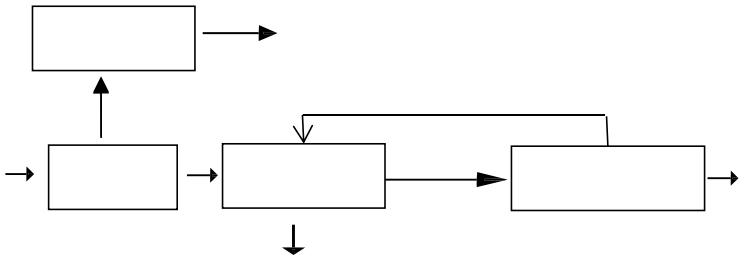

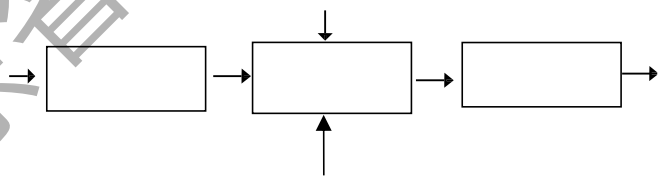

广东省环境科学学会标准

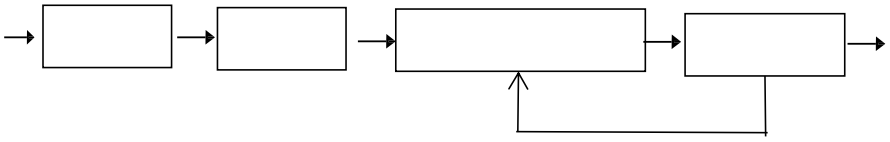

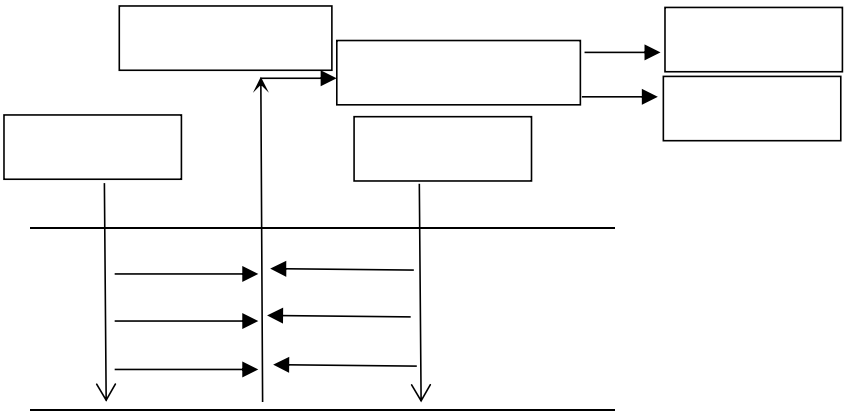

广东省环境科学学会标准

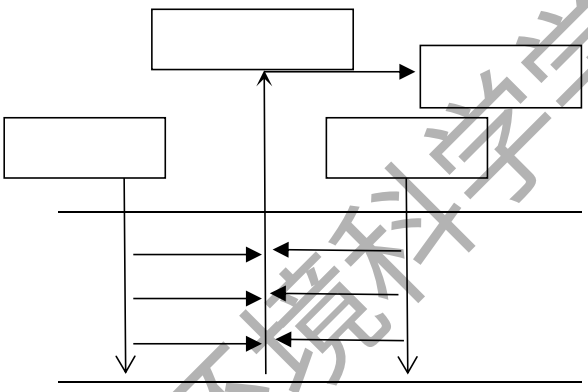

广东省环境科学学会标准

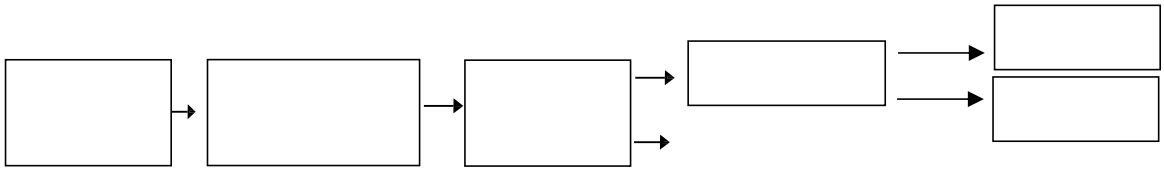

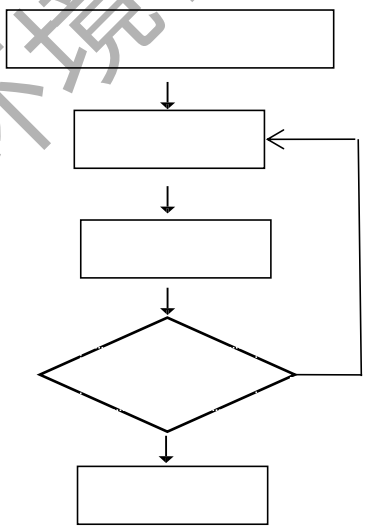

广东省环境科学学会标准

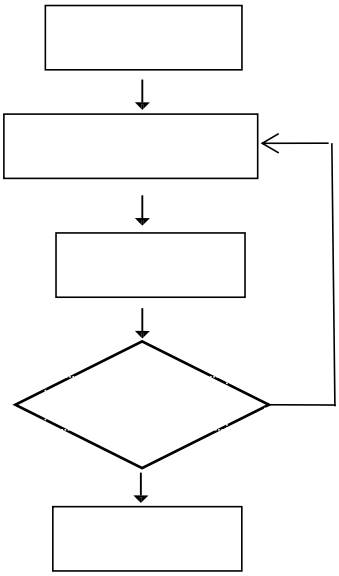

广东省环境科学学会标准

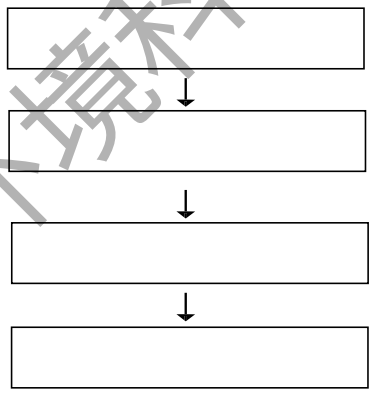

广东省环境科学学会标准

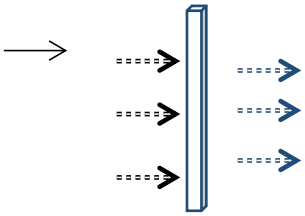

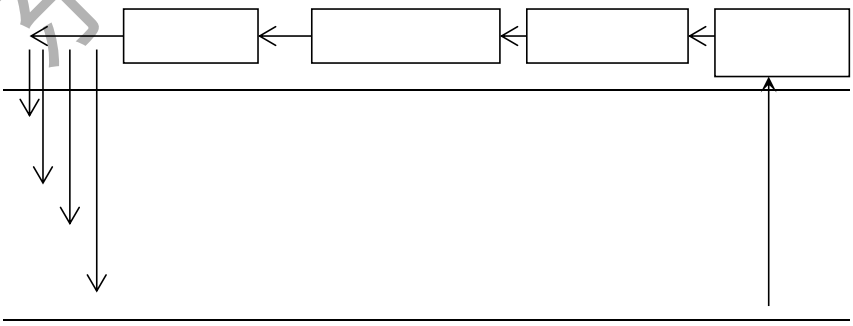

广东省环境科学学会标准

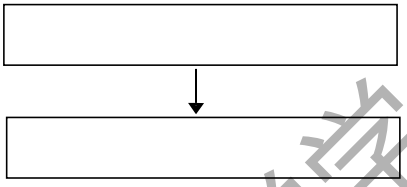

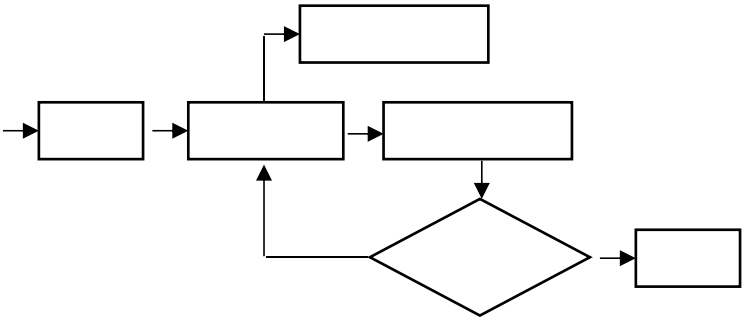

广东省环境科学学会标准

广东省环境科学学会标准

广东省环境科学学会标准

	☐ ☐ ☐ ☐		

广东省环境科学学会标准

广东省环境科学学会标准